ALK LIGHTING
www.alklighting.com · +90 533 719 02 92 · info@alklighting.com

DATI TECNICI

AL 3255-S

Marca: **Aker Lighting**

AL 3255-S Luce da coperta per barche in acciaio inox con mezza palpebra (foro Ø29 mm)

Inox 316L · IP67 · 1,5W · foro Ø29 mm

IMMAGINE DEL PRODOTTO



DISEGNO TECNICO

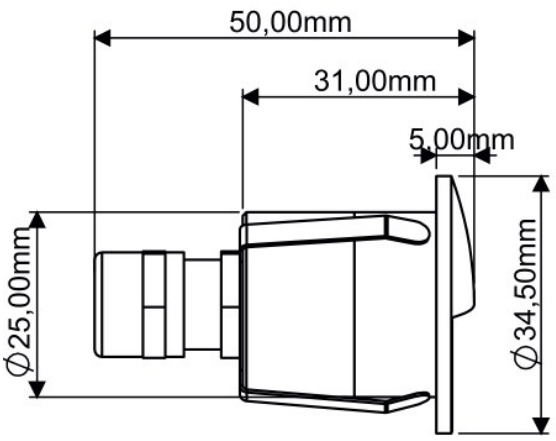

IP67 — PROTECTION
Class III — ELECTRICAL CLASS
316L stainless — MATERIAL
12–24V — VOLTAGE
UV resistant — DURABILITY
CE — CONFORMITY
Prodotto in Turchia — ORIGIN
2 years — GARANZIA

DATI TECNICI

DATI ELETTRICI	
Potenza	1,5W
Tensione	12V DC o 24V DC
OTTICA	
Colori LED	Bianco (6000K), Bianco caldo (3000K), Bianco naturale (4000K), Blu
Flusso luminoso	150 lm (Bianco, Bianco caldo, Bianco naturale) Blu: 45 lm

MECCANICA	
Corpo	Acciaio inox AISI 316L, resistente agli urti, protetto dai raggi UV
Dimensioni	Diametro frontale Ø34,5 mm corpo Ø25 mm lunghezza totale 50 mm (lunghezza corpo 31 mm, profondità palpebra 5 mm)
Grado di protezione	IP67 Class III
MONTAGGIO E USO	
Montaggio / Foro	Montaggio a incasso, foro di montaggio Ø29 mm
Applicazione	Illuminazione di pozzetto, cabine e interni su tutte le barche a vela e i motoryacht
GENERALE	
Codice prodotto	AL 3255-S (AL 3255-S nel catalogo, misura piccola (S))
Garanzia	2 anni

OPZIONI E FLUSSO LUMINOSO

Colore LED \ Potenza	1,5W
Bianca (6000K)	✓
Bianco caldo (3000K)	✓
Bianco naturale (4000K)	✓
Blu	✓
Tensione	12V · 24V

Valori: flusso luminoso totale (lm). ✓ opzione disponibile, – non disponibile.

CARATTERISTICHE DEL PRODOTTO

- Illuminazione del pozzetto e degli interni per tutte le barche a vela e i motoryacht
- Lo schermo a mezzaluna orienta la luce verso il basso, senza abbagliare
- Corpo in acciaio inox AISI 316L — resistente alla salsedine e all'umidità
- Struttura resistente agli urti e protetta dai raggi UV
- Impermeabilità IP67, sicurezza a bassa tensione Class III

Avvertenze di montaggio e d'uso

- Funziona solo a 12V o 24V DC; non collegare direttamente alla rete 220V.
- Affidate il montaggio e il collegamento elettrico a un elettricista qualificato.