AL 3255-S Edelstahl-Decksleuchte mit Halbblende für Boote (Ø29 mm Bohrung)

Edelstahl 316L · IP67 · 1,5W · Ø29 mm Bohrung

PRODUKTBILD



TECHNISCHE ZEICHNUNG

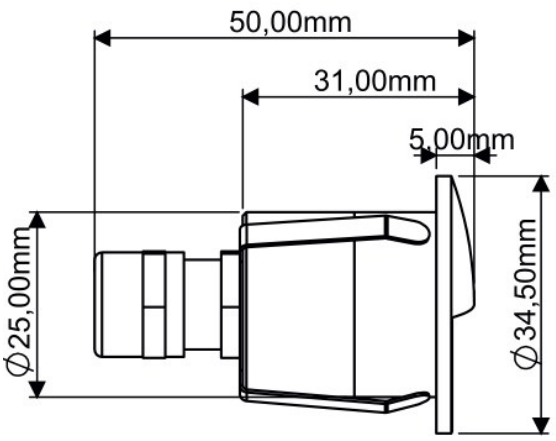

IP67
PROTECTION

Class III
ELECTRICAL CLASS

316L stainless
MATERIAL

12–24V
VOLTAGE

UV resistant
DURABILITY

CE
CONFORMITY

Hergestellt in der Türkei
ORIGIN

2 years
GARANTIE

TECHNISCHE DATEN

ELEKTRIK	
Leistung	1,5W
Spannung	12V DC oder 24V DC
OPTIK	
LED-Farben	Weiß (6000K), Warmweiß (3000K), Neutralweiß (4000K), Blau
Lichtstrom	150 lm (Weiß, Warmweiß, Neutralweiß) Blau: 45 lm
MECHANIK	
Gehäuse	Edelstahl AISI 316L, schlagfest, UV-geschützt
Abmessungen	Frontdurchmesser Ø34,5 mm Gehäuse Ø25 mm Gesamtlänge 50 mm (Gehäuselänge 31 mm, Blendentiefe 5 mm)

MECHANIK (continued)	
Schutzart	IP67 Class III
MONTAGE UND EINSATZ	
Montage / Ausschnitt	Einbaumontage, Montagebohrung Ø29 mm
Einsatzbereich	Cockpit-, Kabinen- und Innenbeleuchtung auf allen Segel- und Motoryachten
ALLGEMEIN	
Produktcode	AL 3255-S (im Katalog AL 3255-S, kleine Größe (S))
Garantie	2 Jahre

OPTIONEN UND LICHTSTROM

LED-Farbe \ Leistung	1,5W
Weiß (6000K)	✓
Warmweiß (3000K)	✓
Neutralweiß (4000K)	✓
Blau	✓
Spannung	12V · 24V

Tabellenwerte: Gesamtlichtstrom (lm). ✓ Option verfügbar, – nicht verfügbar.

PRODUKTMERKMALE

- Cockpit- und Innenbeleuchtung für alle Segel- und Motoryachten
- Die halbmondförmige Blende lenkt das Licht nach unten und blendet nicht
- Gehäuse aus Edelstahl AISI 316L – beständig gegen salzhaltige Luft und Feuchtigkeit
- Schlagfeste, UV-geschützte Bauweise
- Wasserdicht nach IP67, Schutzklasse III (Schutzkleinspannung)

Montage- und Gebrauchshinweise

- Nur für den Betrieb mit 12V oder 24V DC; nicht direkt an das 220V-Netz anschließen.
- Lassen Sie Montage und elektrischen Anschluss von einer Elektrofachkraft durchführen.