AL 4075-LNR TR Liner Havuz ve Jakuzi Lambası (Sıva Altı)

ÜRÜN GÖRSELİ



TEKNİK ÇİZİM

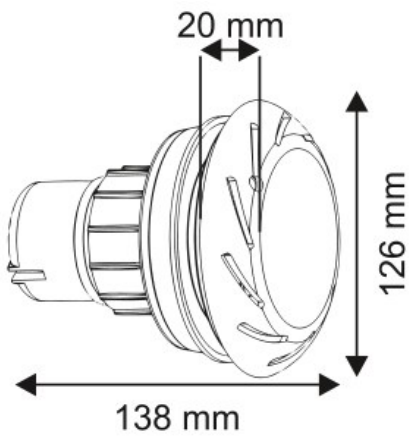

IP68	Class III	Termal Reçine	316L Paslanmaz	Tuzlu Suya Uygun	12V	RGB
KORUMA SINIFI	ELEKTRİK SINIFI	GÖVDE	MALZEME	KULLANIM	GERİLİM	IŞIK RENGİ

1 m	UV Korumalı	CE	Made in Türkiye	2 Yıl	Türk Patent	Geri Dönüşüm
KABLO	DAYANIM	UYGUNLUK	MENŞE	GARANTİ	TESCİL	ÇEVRE

TEKNİK VERİLER

ELEKTRİK

Güç	TR / WH: tek renk 15W, RGB 9W SS: 3 × 1W = 3W, 3 × 3W = 6,6W, RGB 3 × 3W = 9W
Voltaj	12V veya 24V DC (RGB yalnız 12V)
Kablo	1 m, 2 × 0,75 mm² RNF neopren kablo

OPTİK

LED	TR / WH: tek renk 30 adet power SMD LED (5730), RGB 42 adet 3 çipli SMD LED (5050) SS: 3 × 1W / 3 × 3W power LED, RGB 3 × 3W
LED Renkleri	TR / WH: Beyaz (6000K), Gün Işığı (3000K), Mavi, RGB SS: Beyaz, Gün Işığı, Mavi, Yeşil, Amber, Kırmızı, RGB
Işık Akısı	TR / WH: Beyaz ve Gün Işığı 1500 lm, Mavi 900 lm SS (Beyaz / Gün Işığı): 3W 300 lm, 6,6W 660 lm

MEKANİK

Gövde	UV korumalı termal reçine soğutma gövdesi; siyah veya beyaz
Çerçeve / Kapak	TR / WH: şeffaf kapak SS: AISI 316L paslanmaz çelik çerçeve

MEKANİK (devam)

Cam	UV ışınlarına ve darbeye dayanıklı cam
Ölçüler	TR / WH: ön kapak Ø126 mm, toplam boy 138 mm, duvardan çıkıntı 20 mm SS: ön kapak Ø124 mm, toplam boy 139 mm
Koruma Sınıfı	IP68 CLASS III CE

MONTAJ VE KULLANIM

Montaj / Delik	Liner havuz ve jakuzi için sıva altı (gömme) montaj
Kullanım	Havuz ve jakuzi su altı tuzlu suda kullanılabilir korozyon yapmaz

GENEL

Ürün Kodu	AL 4075-LNR TR / WH AL 4075-LNR SS (316L paslanmaz çerçeve)
Koli	1 adet/kutu 13 × 13 × 20 cm (TR / WH 0,5 kg, SS 0,95 kg)
Garanti	2 yıl

SEÇENEKLER VE IŞIK AKISI

LED Rengi \ Watt	3W	6,6W	9W	15W
Beyaz (6000K)	✓	✓	–	✓
Gün Işığı (3000K)	✓	✓	–	✓
Mavi	✓	✓	–	✓
Yeşil	✓	✓	–	–
Amber	✓	✓	–	–
Kırmızı	✓	✓	–	–
RGB	–	–	✓	–

Çerçeve Rengi	Beyaz · Siyah · 316L Paslanmaz Çelik
Volt	12V · 24V

Tablodaki değer: toplam ışık akısı (lm). ✓ seçenek mevcut, – seçenek yok.

ÜRÜN ÖZELLİKLERİ

- Liner havuz ve jakuzi için gömme montaj
- Termal reçine soğutma gövdesi; siyah veya beyaz gövde ya da 316L paslanmaz çerçeve
- Duvardan yalnızca 20 mm çıkıntı
- Tek renk 15W: 1500 lm; RGB 9W
- IP68, tuzlu suda kullanılabilir, korozyon yapmaz
- 2 yıl garanti

Montaj ve Kullanım Uyarıları

– RGB modeller AL TC01-RGB kontrol cihazı ile çalıştırılır; bir AL TC01-RGB 12V'de en fazla 144W yük taşır. Tek kontrol cihazına 9W modelden en fazla 16 adet bağlanabilir. Toplam RGB gücü 144W'ı geçerse özel trafo veya AL RGBW/RGB POWER UNIT (güç ünitesi) kullanılmalıdır.